СВЕТОВОЕ ОБОРУДОВАНИЕ

Усилитель-разветвитель RDM / DMX на 6 выходов

RDM Splitter 6T



Руководство по эксплуатации

Официальный дистрибьютор в России
AVL Media · avlmedia.ru

1 Назначение

COLORNITE RDM Splitter 6T — усилитель-разветвитель DMX-сигнала с поддержкой RDM (RDM-сплиттер) в компактном металлическом корпусе. Принимает один DMX-сигнал, усиливает его и раздаёт на 6 независимых выходов, а также передаёт дальше через разъём Thru. Позволяет тянуть длинные DMX-линии между световыми приборами.

Вход и выходы, а также выходы между собой гальванически развязаны: неисправность на одной линии не влияет на остальные. Индикаторы питания и сигнала на каждом выходе сразу показывают неисправную линию. Ставится на стол, крепится на стену или на ферму.

2 Особенности

- Усиление и разветвление DMX-сигнала: 1 вход, 6 выходов и проход Thru.
- Поддержка RDM: обмен RDM между пультом и приборами проходит через сплиттер.
- 100 % гальваническая развязка между входом и выходами и между выходами.
- Терминатор входной линии включается кнопкой.
- Вход, проход и выходы — XLR 3-pin.
- Индикаторы питания и сигнала для входа и каждого выхода.
- Питание AC 100–240 В, разъём PowerCon.
- Установка на стол, на стену или на ферму (резьба M10), крепление страховочного троса.

3 Комплект поставки

RDM Splitter 6T	1 шт.
Кабель питания	1 шт.
Руководство по эксплуатации	1 шт.

4 Технические характеристики

Модель	RDM Splitter 6T
Тип	Усилитель-разветвитель RDM / DMX-512
Вход DMX	XLR 3-pin
Проход DMX (Thru)	XLR 3-pin
Выходы DMX	6 × XLR 3-pin
Гальваническая развязка	100 % между входом и выходами и между выходами
Терминатор	Кнопка
Индикация	Питание и сигнал DMX для входа и каждого выхода
Питание	AC 100–240 В, 50/60 Гц, разъём PowerCon; предохранитель F1A 250 В
Потребляемая мощность	не более 6 Вт
Условия эксплуатации	Только в помещениях
Крепление	На стол, на стену или на ферму (резьба M10); крепление страховочного троса
Габариты	137 × 122 × 97 мм
Масса	0,8 кг

5 Устройство

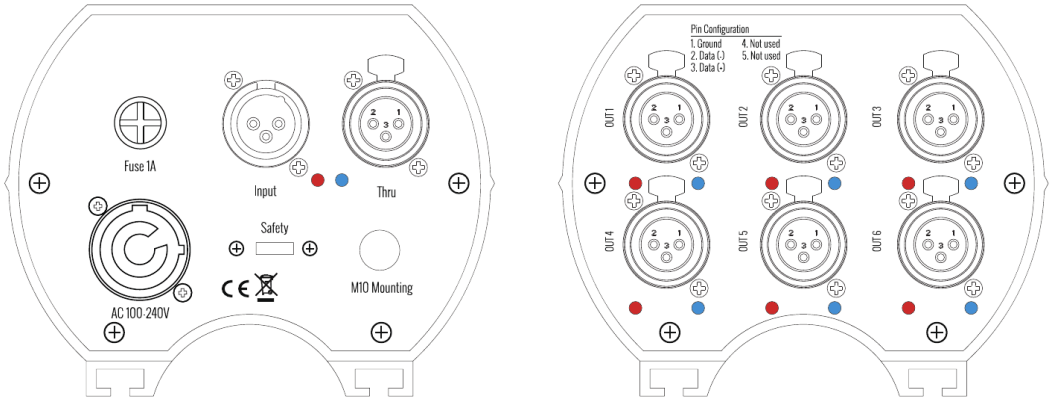

Слева — панель входа и питания, справа — панель выходов

ЭЛЕМЕНТ	НАЗНАЧЕНИЕ
AC 100-240V	Разъём кабеля питания PowerCon
Fuse 1A	Держатель предохранителя F1A 250 В
Input	Вход DMX-сигнала от пульта, XLR 3-pin
Thru	Проход DMX: сигнал входа без изменений — на следующее устройство
Safety	Крепление страховочного троса
M10 Mounting	Резьба M10 для струбцины
OUT 1 – OUT 6	Выходы DMX, XLR 3-pin. Распиновка: 1 — земля, 2 — Data –, 3 — Data +
Индикаторы	Красный — питание, синий — сигнал DMX; у входа и у каждого выхода

6 Индикация

При включении питания загораются все красные индикаторы. Когда на вход поступает DMX-сигнал, синий индикатор входа горит постоянно, а синие индикаторы выходов мигают. Если на каком-то выходе индикатор не мигает, эта линия неисправна.

7 Меры безопасности

Перед установкой и подключением внимательно прочитайте руководство и сохраните его на весь срок эксплуатации.

> **Внимание!**
> Устройство питается от сети переменного тока. Все подключения выполняйте при отключённом питании.

- Подключайте устройство только к розетке с заземлением.
- Не подключайте устройство к диммерному блоку.
- Заменяйте предохранитель только на такой же — F1A 250 В — при отключённом питании.
- Изделие предназначено только для помещений. Не допускайте попадания воды и влаги.
- Устанавливайте изделие в месте с достаточной вентиляцией, не закрывайте вентиляционные отверстия.
- Не используйте повреждённый кабель питания, не пережимайте и не перегибайте его.
- Не вскрывайте корпус и не эксплуатируйте изделие со снятой крышкой: внутри нет деталей, обслуживаемых пользователем.
- Отключайте питание, если изделие долго не используется.
- Ремонт выполняется только в авторизованном сервисном центре.

8 Установка и питание

RDM Splitter 6T ставится на стол или крепится на стену винтами через монтажные отверстия по бокам корпуса. На ферму устройство крепится струбциной (в комплект не входит) через резьбу M10; закрепите страховочный трос за крепление Safety.

Питание AC 100–240 В, 50/60 Гц — через разъём PowerCon кабелем из комплекта. Перед подачей питания убедитесь, что напряжение сети соответствует входному напряжению устройства. Розетка должна быть заземлена.

9 Подключение

1. Подключите выход DMX OUT пульта к входу Input сплиттера.
2. Подключите световые приборы к выходам OUT 1 – OUT 6. Каждый выход — отдельная DMX-линия.
3. Чтобы продолжить входную линию без разветвления, используйте разъём Thru.
4. Если сплиттер стоит последним на линии от пульта, при необходимости включите терминатор.

Сплиттер нужен, если длина DMX-линии больше 100 м или на линии больше 32 устройств: каждый выход — новая линия до 32 приёмников.

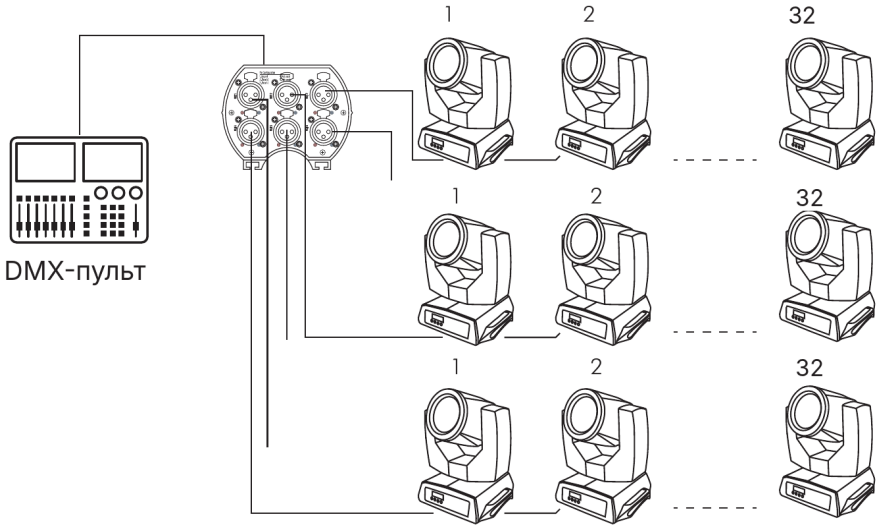

Типовая схема: каждый выход сплиттера — отдельная линия приборов

> **Внимание!**
> Перед любыми подключениями отключите питание.

10 Устранение неисправностей

ПРИЗНАК	ПРИЧИНА И ЧТО СДЕЛАТЬ
Индикатор питания не горит или горит тускло, сигнал на выходах есть	Неисправен индикатор питания. Обратитесь в сервисный центр
Не горят индикаторы питания и сигнала, сигнала на выходах нет	Проверьте сеть, кабель питания и предохранитель F1A 250 В. Если они исправны — обрыв в цепи питания внутри устройства, обратитесь в сервисный центр
Питание есть, индикатор сигнала не горит, сигнал на выходе есть	Неисправен индикатор сигнала. Обратитесь в сервисный центр
Питание есть, индикатор сигнала не горит, сигнала на выходе нет	Проверьте пульт и кабель на входе. Если они исправны — неисправна микросхема приёмопередатчика, обратитесь в сервисный центр

11 Уход, хранение и транспортировка

- Очищайте корпус сухой мягкой тканью. Не используйте растворители, абразивы и моющие средства.
- Храните изделие в заводской упаковке в сухом помещении, вдали от источников тепла.
- Транспортируйте в заводской упаковке, защищая от ударов, падений и влаги.
- Утилизируйте изделие по правилам утилизации электронного оборудования, действующим в вашем регионе.

12 Гарантийные обязательства

Гарантийный срок — 12 месяцев с даты продажи. Срок службы — 5 лет.

Гарантия не распространяется на изделия:

- с механическими повреждениями, следами вскрытия или самостоятельного ремонта и доработок;
- вышедшие из строя из-за неправильного подключения или неподходящего источника питания;
- эксплуатировавшиеся с нарушением требований настоящего руководства.

13 Сведения о производителе и импортёре

Торговая марка	COLORNITE
Изготовитель	Colornite Co., Ltd., 30 Dagang East Street, Shijing Town, Baiyun District, Guangzhou, Китай
Импортёр в РФ	ООО «Пусконаладка», г. Москва, Михайловский проезд, д. 3, стр. 13, оф. 20
Телефон	+7 (499) 113-35-95
E-mail	info@avlmedia.ru
Сайт	avlmedia.ru
Дата изготовления	Указана на упаковке и этикетке изделия

Гарантийный талон

Модель **RDM Splitter 6T**

Серийный номер _____

Дата продажи _____

Продавец _____

Подпись продавца _____ М. П.