СВЕТОВОЕ ОБОРУДОВАНИЕ

Усилитель-разветвитель DMX на 8 выходов, 19" 1U

DMX Splitter 8 Pro



Руководство по эксплуатации

Официальный дистрибьютор в России
AVL Media · avlmedia.ru

1 Назначение

COLORNITE DMX Splitter 8 Pro — усилитель-разветвитель DMX-сигнала (DMX-сплиттер) в корпусе 19" высотой 1U. Принимает один DMX-сигнал, усиливает его и раздаёт на 8 независимых выходов, а также передаёт дальше через разъём DMX THRU.

Вход и выходы, а также выходы между собой гальванически развязаны: неисправность на одной линии не влияет на остальные. Индикаторы питания и сигнала на каждом выходе сразу показывают неисправную линию. Входная линия при необходимости терминируется кнопкой на передней панели.

2 Особенности

- Усиление и разветвление DMX-сигнала: 1 вход, 8 выходов и проход DMX THRU.
- 100 % гальваническая развязка между входом и выходами и между выходами.
- Терминатор входной линии включается кнопкой.
- Вход и проход DMX — XLR 3-pin и 5-pin, выходы — XLR 3-pin.
- Индикаторы питания и сигнала для каждого выхода.
- Корпус 19", высота 1U.

3 Комплект поставки

DMX Splitter 8 Pro	1 шт.
Кабель питания	1 шт.
Руководство по эксплуатации	1 шт.

4 Технические характеристики

Модель	DMX Splitter 8 Pro
Тип	Усилитель-разветвитель DMX-512, 19" 1U
Вход DMX	XLR 3-pin и 5-pin
Проход DMX (Thru)	XLR 3-pin и 5-pin
Выходы DMX	8 × XLR 3-pin
Гальваническая развязка	100 % между входом и выходами и между выходами
Терминатор	Кнопка TERMINATOR
Индикация	Питание и сигнал DMX для каждого выхода
Питание	AC 230 В, 50/60 Гц; предохранитель F1A 250 В
Потребляемая мощность	не более 6 Вт
Условия эксплуатации	Только в помещениях
Крепление	Стойка 19" (1U)
Габариты	482 × 145 × 44 мм
Масса	3 кг

5 Устройство

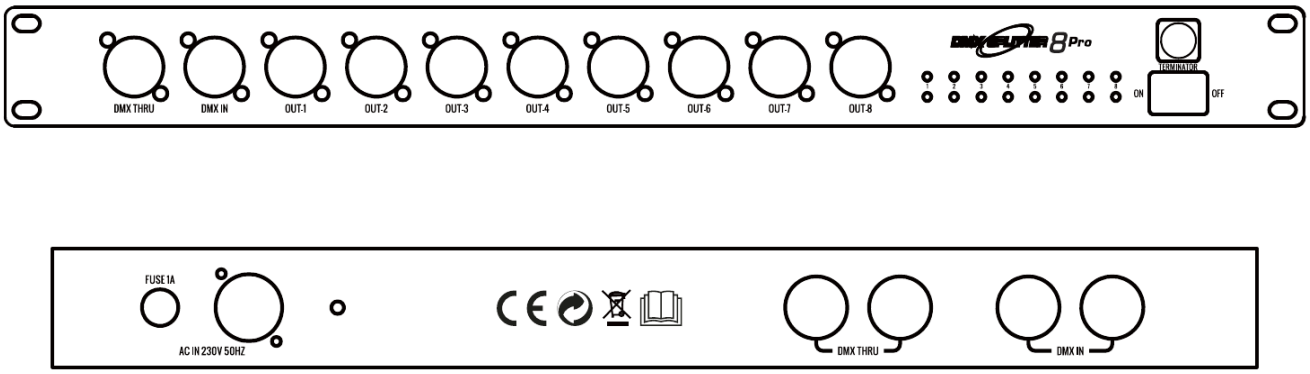

Сверху — передняя панель, снизу — задняя

ЭЛЕМЕНТ	НАЗНАЧЕНИЕ
DMX IN	Вход DMX-сигнала от пульта
DMX THRU	Проход DMX: сигнал входа без изменений — на следующее устройство
OUT-1 – OUT-8	Выходы DMX, XLR 3-pin
Индикаторы 1–8	Питание и сигнал DMX каждого выхода
TERMINATOR	Кнопка терминатора входной линии
ON / OFF	Выключатель питания
AC IN 230V 50HZ	Разъём кабеля питания (задняя панель)
FUSE 1A	Держатель предохранителя F1A 250 В (задняя панель)
DMX IN, DMX THRU на задней панели	Дополнительные разъёмы входа и прохода DMX

6 Индикация

При включении питания загораются красные индикаторы питания. Когда на вход поступает DMX-сигнал, загораются синие индикаторы сигнала всех выходов. Если на каком-то выходе индикатор не горит, эта линия неисправна.

7 Меры безопасности

Перед установкой и подключением внимательно прочитайте руководство и сохраните его на весь срок эксплуатации.

> **Внимание!**
> Устройство питается от сети переменного тока. Все подключения выполняйте при отключённом питании.

- Подключайте устройство только к розетке с заземлением.
- Не подключайте устройство к диммерному блоку.
- Заменяйте предохранитель только на такой же — F1A 250 В — при отключённом питании.
- Изделие предназначено только для помещений. Не допускайте попадания воды и влаги.
- Устанавливайте изделие в месте с достаточной вентиляцией, не закрывайте вентиляционные отверстия.
- Не используйте повреждённый кабель питания, не пережимайте и не перегибайте его.
- Не вскрывайте корпус и не эксплуатируйте изделие со снятой крышкой: внутри нет деталей, обслуживаемых пользователем.
- Отключайте питание, если изделие долго не используется.
- Ремонт выполняется только в авторизованном сервисном центре.

8 Установка и питание

DMX Splitter 8 Pro устанавливается в стандартную стойку 19" (1U).

Питание AC 230 В, 50/60 Гц — через разъём AC IN на задней панели кабелем из комплекта. Перед подачей питания убедитесь, что напряжение сети соответствует входному напряжению устройства. Розетка должна быть заземлена.

9 Подключение

1. Подключите выход DMX OUT пульта к входу DMX IN сплиттера.
2. Подключите световые приборы к выходам OUT-1 – OUT-8. Каждый выход — отдельная DMX-линия.
3. Чтобы продолжить входную линию без разветвления, используйте разъём DMX THRU.
4. Если сплиттер стоит последним на линии от пульта, при необходимости включите терминатор кнопкой TERMINATOR.

Сплиттер нужен, если длина DMX-линии больше 100 м или на линии больше 32 устройств: каждый выход — новая линия до 32 приёмников.

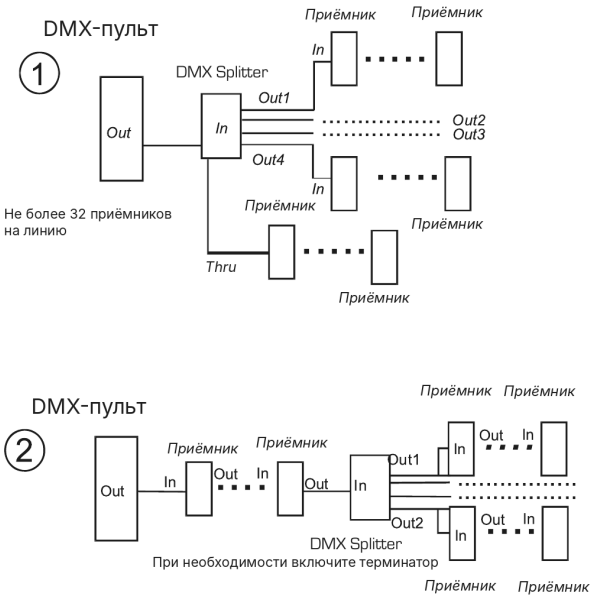

1 — сплиттер сразу после пульта; 2 — сплиттер в конце линии приёмников

> **Внимание!**
> Перед любыми подключениями отключите питание.

10 Устранение неисправностей

ПРИЗНАК	ПРИЧИНА И ЧТО СДЕЛАТЬ
Индикатор питания не горит или горит тускло, сигнал на выходах есть	Неисправен индикатор питания. Обратитесь в сервисный центр
Не горят индикаторы питания и сигнала, сигнала на выходах нет	Проверьте сеть, кабель питания и предохранитель F1A 250 В. Если они исправны — обрыв в цепи питания внутри устройства, обратитесь в сервисный центр
Питание есть, индикатор сигнала не горит, сигнал на выходе есть	Неисправен индикатор сигнала. Обратитесь в сервисный центр
Питание есть, индикатор сигнала не горит, сигнала на выходе нет	Проверьте пульт и кабель на входе. Если они исправны — неисправна микросхема приёмопередатчика, обратитесь в сервисный центр

11 Уход, хранение и транспортировка

- Очищайте корпус сухой мягкой тканью. Не используйте растворители, абразивы и моющие средства.
- Храните изделие в заводской упаковке в сухом помещении, вдали от источников тепла.
- Транспортируйте в заводской упаковке, защищая от ударов, падений и влаги.
- Утилизируйте изделие по правилам утилизации электронного оборудования, действующим в вашем регионе.

12 Гарантийные обязательства

Гарантийный срок — 12 месяцев с даты продажи. Срок службы — 5 лет.

Гарантия не распространяется на изделия:

- с механическими повреждениями, следами вскрытия или самостоятельного ремонта и доработок;
- вышедшие из строя из-за неправильного подключения или неподходящего источника питания;
- эксплуатировавшиеся с нарушением требований настоящего руководства.

13 Сведения о производителе и импортёре

Торговая марка	COLORNITE
Изготовитель	Colornite Co., Ltd., 30 Dagang East Street, Shijing Town, Baiyun District, Guangzhou, Китай
Импортёр в РФ	ООО «Пусконаладка», г. Москва, Михайловский проезд, д. 3, стр. 13, оф. 20
Телефон	+7 (499) 113-35-95
E-mail	info@avlmedia.ru
Сайт	avlmedia.ru
Дата изготовления	Указана на упаковке и этикетке изделия

Гарантийный талон

Модель **DMX Splitter 8 Pro**

Серийный номер _____

Дата продажи _____

Продавец _____

Подпись продавца _____ М. П.